Упаковка готовых изделий на паллеты

Паллетоупаковка полок стеллажа серии СТ.						
Наименование	Вес 1-ой полки, кг	Количество в 1-ой упаковке, шт.	Габаритные размеры упаковки	Количество изделий на 1 паллете, шт.	Общий вес полок без паллета, кг	Размер паллеты, мм
Полка СТ 700х300	1,66	4	710х310х150	336	558	145 х 1000 х 1200
Полка СТ 700х400	1,97	4	710х410х150	228	450	
Полка СТ 700х500	2,29	4	710х510х150	192	440	
Полка СТ 700х600	2,61	4	710х610х150	168	439	
Полка СТ 1000х300	2,3	4	1010х310х150	224	516	
Полка СТ 1000х400	2,73	4	1010х410х150	172	470	
Полка СТ 1000х500	3,18	4	1010х510х150	136	432	
Полка СТ 1000х600	3,61	4	1010х610х150	112	404	
Полка СТ 1000х700	4,04	4	1010х710х150	96	388	
Полка СТ 1000х800	4,47	4	1010х810х150	76	340	
Полка СТ 1200х300	2,72	4	1210х310х150	196	534	
Полка СТ 1200х400	3,23	4	1210х410х150	148	478	
Полка СТ 1200х500	3,75	4	1210х510х150	120	450	
Полка СТ 1200х600	4,26	4	1210х610х150	88	375	
Полка СТ 1500х600	5,27	4	1510х610х150	56	295	
Полка СТ 1500х500	4,625	4	1510х510х150	64	296	
Полка СТ 1500х400	4	4	1510х410х150	76	304	
Полка СТ 1500х300	3,36	4	1510х310х150	112	377	

Паллетоупаковка стоек СТЕЛЛАЖЕЙ СЕРИИ СТ И МК.			
Наименование	Вес 1-ой стойки, кг	Количество изделий на 1 паллете, шт.	Размер паллеты, мм
Стойка СТ 0.5м	0,48	596	145 x 1000 x 1200
Стойка СТ 1.0м	1	596	
Стойка СТ 1.2м	1,2	596	
Стойка СТ 1.5м	1,5	596	
Стойка СТ 1.8м	1,8	436	
Стойка СТ 2.0м	2	436	
Стойка СТ 2.2м	2,2	436	
Стойка СТ 2.3м	2,3	436	
Стойка СТ 2.5м	2,5	436	
Стойка МК 1.5м	2,9	260	
Стойка МК 1.8 м	3,4	172	
Стойка МК2.0 м	3,8	172	
Стойка МК 2.5 м	4,8	172	

Паллетоупаковка балок СТЕЛЛАЖЕЙ СЕРИИ МК.		
Наименование	Вес 1-ой балки, кг	Размер паллеты, мм
Балка МК 59	0,87	145 x 1000 x 1200
Балка МК 75	1,3	
Балка МК 151	2,6	
Балка МК 182	3,1	

Инв. № подл.	Подпись и дата	Взам. инв. №	Инв. № дубл.	Подпись и дата

ООО «Металл-Завод»

КАРТА УПАКОВКИ

ПОЛКА СТЕЛЛАЖА СЕРИИ СТ 700Х300

Номер операции

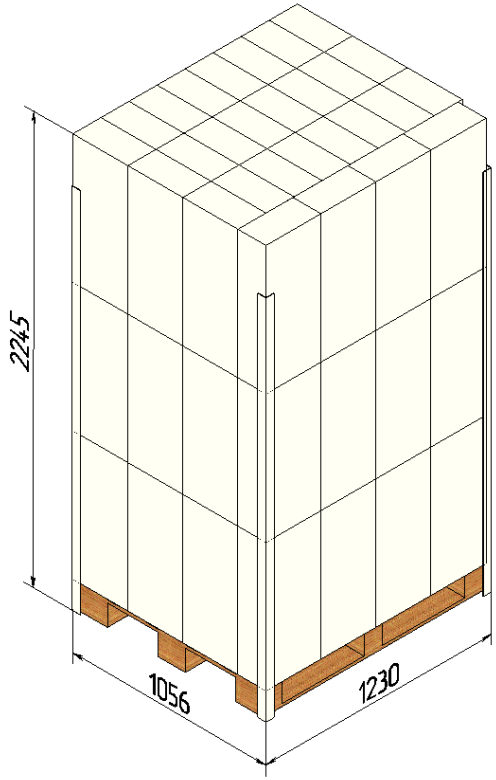

Количество полок на паллете- 336 шт.

Общий вес нетто не более - 558кг.

											Разраб.				Лист
											Провер.				
															Листов
															1

	Изм.	Лист	№ докум.	Подпись	Дата	Изм.	Лист	№ докум.	Подпись	Дата	Н. контр.				

Инв. № подл.	Подпись и дата	Взам. инв. №	Инв. № дубл.	Подпись и дата		
						ООО «Металл-Завод»

КАРТА УПАКОВКИ

ПОЛКА СТЕЛЛАЖА СЕРИИ СТ 700Х400

			Номер операции

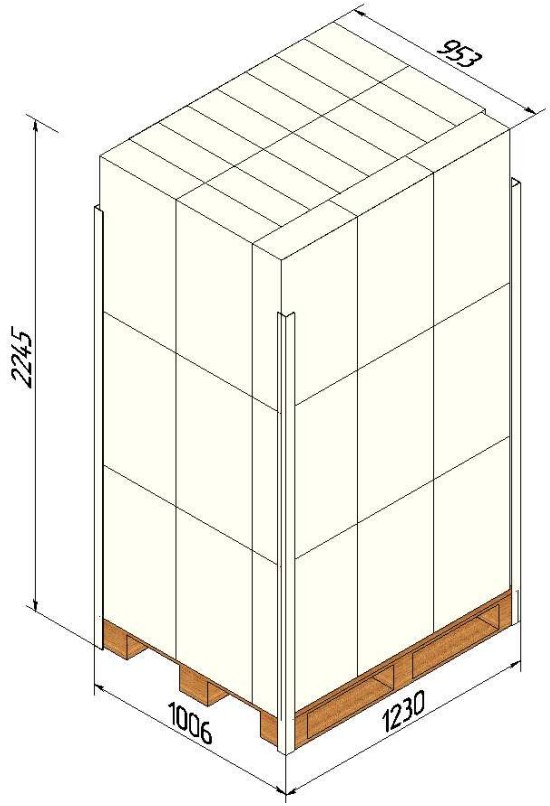

Количество полок на паллете- 228шт.

Общий вес нетто не более - 450кг.

											Разраб.				Лист
											Провер.				
															Листов
															1

Изм.	Лист	№ докум.	Подпись	Дата	Изм.	Лист	№ докум.	Подпись	Дата	Н. контр.

Инв. № подл.	Подпись и дата	Взам. инв. №	Инв. № дубл.	Подпись и дата

ООО «Металл-Завод»

КАРТА УПАКОВКИ

ПОЛКА СТЕЛЛАЖА СЕРИИ СТ 700Х500

Номер операции

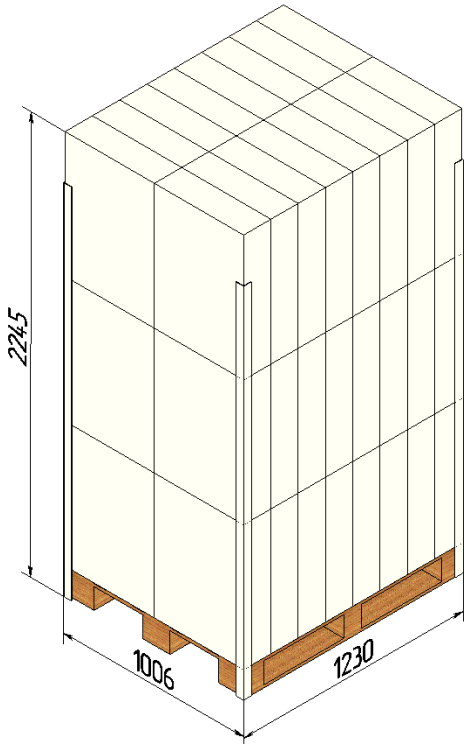

Количество полок на паллете- 192шт.

Общий вес нетто не более - 440кг.

Разраб.	Лист
Провер.	
	Листов
	1

	Изм.	Лист	№ докум.	Подпись	Дата	Изм.	Лист	№ докум.	Подпись	Дата	Н. контр.				

Инв. № подл.	Подпись и дата	Взам. инв. №	Инв. № дубл.	Подпись и дата		
						ООО «Металл-Завод»

КАРТА УПАКОВКИ

ПОЛКА СТЕЛЛАЖА СЕРИИ СТ 700Х600

				Номер операции

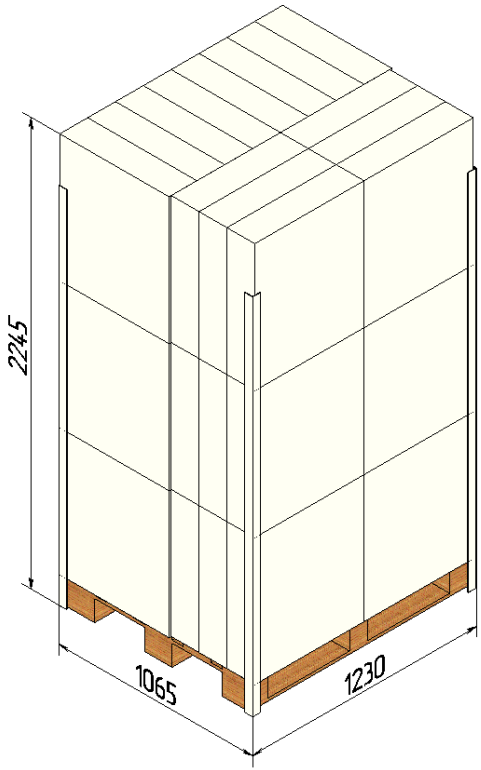

Количество полок на паллете- 168шт.

Общий вес нетто не более - 439кг.

											Разраб.				Лист
											Провер.				
															Листов
															1

Изм.	Лист	№ докум.	Подпись	Дата	Изм.	Лист	№ докум.	Подпись	Дата	Н. контр.

Инв. № подл.	Подпись и дата	Взам. инв. №	Инв. № дубл.	Подпись и дата

ООО «Металл-Завод»

КАРТА УПАКОВКИ

ПОЛКА СТЕЛЛАЖА СЕРИИ СТ 1000Х300

Номер операции

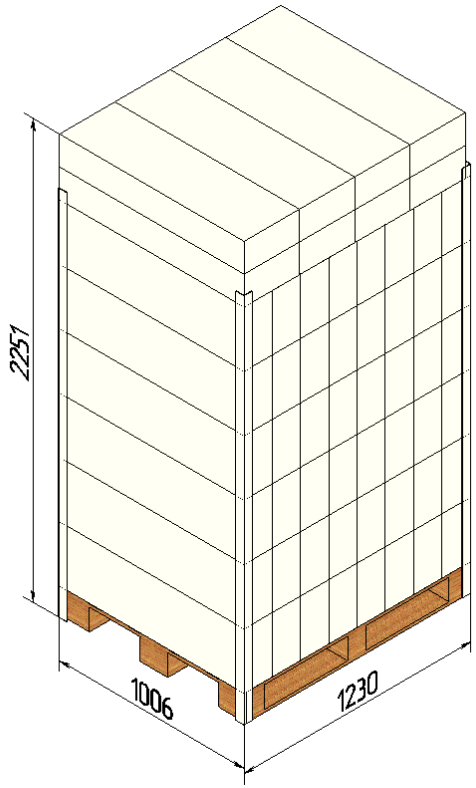

Количество полок на паллете- 224 шт.

Общий вес нетто не более - 516кг.

Разраб.				Лист
Провер.				
				Листов
				1

	Изм.	Лист	№ докум.	Подпись	Дата	Изм.	Лист	№ докум.	Подпись	Дата	Н. контр.				

Инв. № подл.	Подпись и дата	Взам. инв. №	Инв. № дубл.	Подпись и дата		
						ООО «Металл-Завод»

КАРТА УПАКОВКИ

ПОЛКА СТЕЛЛАЖА СЕРИИ СТ 1000Х400

				Номер операции

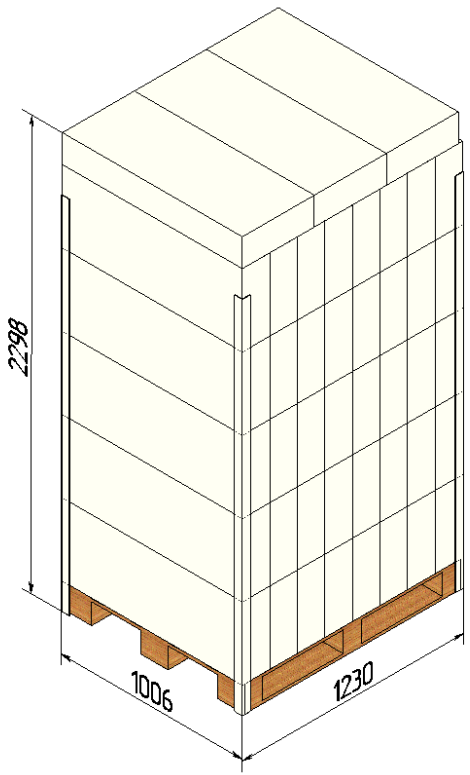

Количество полок на паллете- 172шт.

Общий вес нетто не более -470 кг.

											Разраб.				Лист
											Провер.				
															Листов

															1
	Изм.	Лист	№ докум.	Подпись	Дата	Изм.	Лист	№ докум.	Подпись	Дата	Н. контр.				

Инв. № подл.	Подпись и дата	Взам. инв. №	Инв. № дубл.	Подпись и дата		
						ООО «Металл-Завод»
		КАРТА УПАКОВКИ				
						ПОЛКА СТЕЛЛАЖА СЕРИИ СТ 1000Х500
						Номер операции

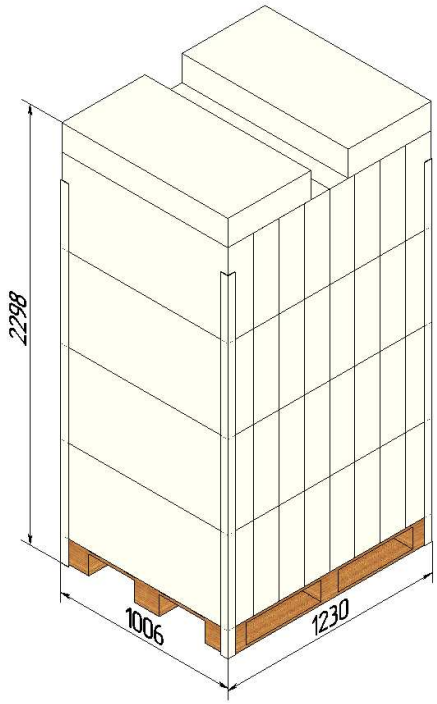

Количество полок на паллете- 136 шт.
Общий вес нетто не более - 432кг.

											Разраб.				Лист
											Провер.				
															Листов
															1
	Изм.	Лист	№	Подпись	Дата	Изм.	Лист	№ докум.	Подпис	Дата	Н. контр.				

			докум.						ь						

Инв. № подл.	Подпись и дата	Взам. инв. №	Инв. № дубл.	Подпись и дата		
						ООО «Металл-Завод»

КАРТА УПАКОВКИ

ПОЛКА СТЕЛЛАЖА СЕРИИ СТ 1000Х600

				Номер операции

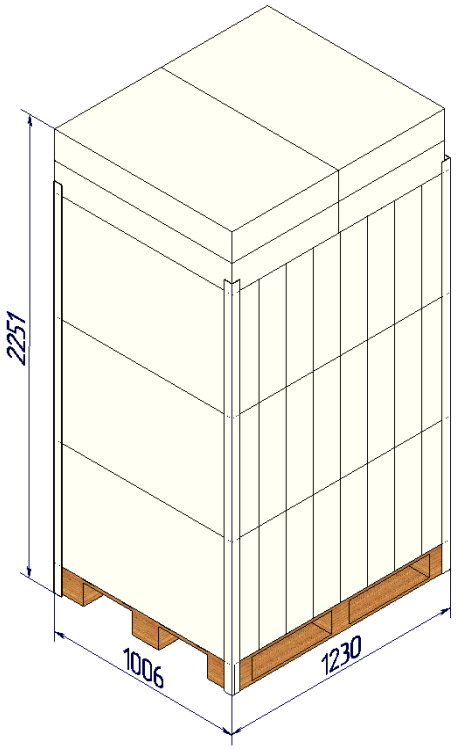

Количество полок на паллете- 112 шт.

Общий вес нетто не более -404 кг.

										Разраб.				Лист
										Провер.				
														Листов
														1
Изм.	Лист	№ докум.	Подпись	Дата	Изм.	Лист	№ докум.	Подпись	Дата	Н. контр.				

Инв. № подл.	Подпись и дата	Взам. инв. №	Инв. № дубл.	Подпись и дата		
						ООО «Металл-Завод»

КАРТА УПАКОВКИ

ПОЛКА СТЕЛЛАЖА СЕРИИ СТ 1000Х700

				Номер операции

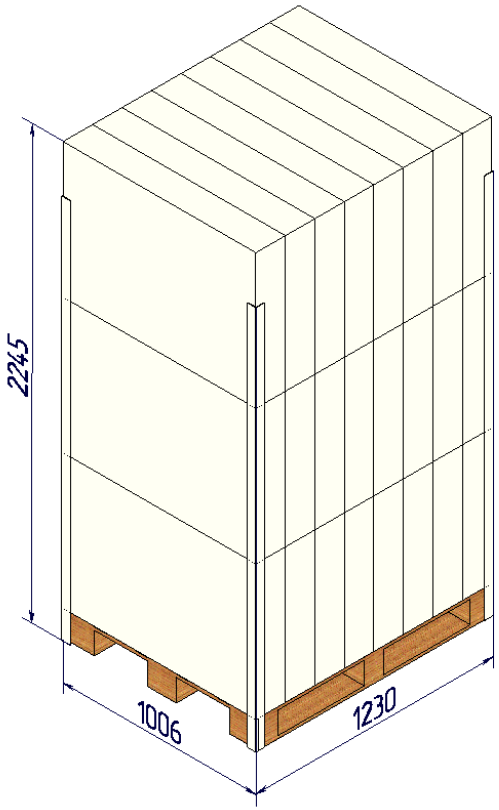

Количество полок на паллете- 96 шт.

Общий вес нетто не более -388 кг.

										Разраб.				Лист
										Провер.				
														Листов
														1

Изм.	Лист	№ докум.	Подпись	Дата	Изм.	Лист	№ докум.	Подпись	Дата	Н. контр.

Инв. № подл.	Подпись и дата	Взам. инв. №	Инв. № дубл.	Подпись и дата

ООО «Металл-Завод»

КАРТА УПАКОВКИ

ПОЛКА СТЕЛЛАЖА СЕРИИ СТ 1000Х800

Номер операции

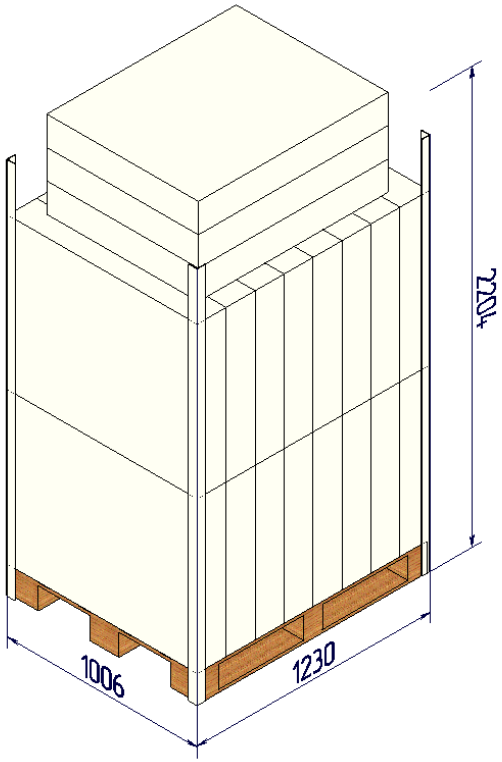

Количество полок на паллете- 76 шт.

Общий вес нетто не более -340 кг.

Разраб.				Лист
Провер.				
				Листов
				1

Изм.	Лист	№ докум.	Подпись	Дата	Изм.	Лист	№ докум.	Подпись	Дата	Н. контр.

Инв. № подл.	Подпись и дата	Взам. инв. №	Инв. № дубл.	Подпись и дата

ООО «Металл-Завод»

КАРТА УПАКОВКИ

ПОЛКА СТЕЛЛАЖА СЕРИИ СТ 1200Х300

Номер операции

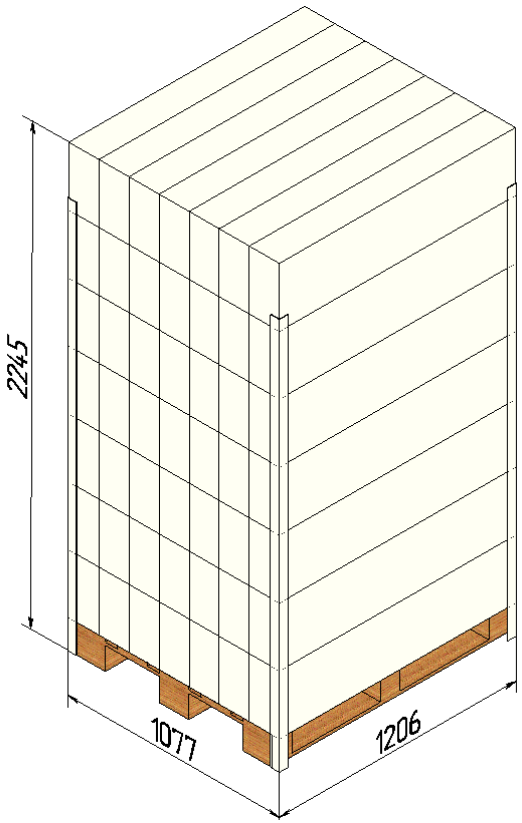

Количество полок на паллете- 196 шт.

Общий вес нетто не более -534кг.

Разраб.	Лист
Провер.	
	Листов
	1

Изм.	Лист	№ докум.	Подпись	Дата	Изм.	Лист	№ докум.	Подпись	Дата	Н. контр.

Инв. № подл.	Подпись и дата	Взам. инв. №	Инв. № дубл.	Подпись и дата

ООО «Металл-Завод»

КАРТА УПАКОВКИ

ПОЛКА СТЕЛЛАЖА СЕРИИ СТ 1200Х400

Номер операции

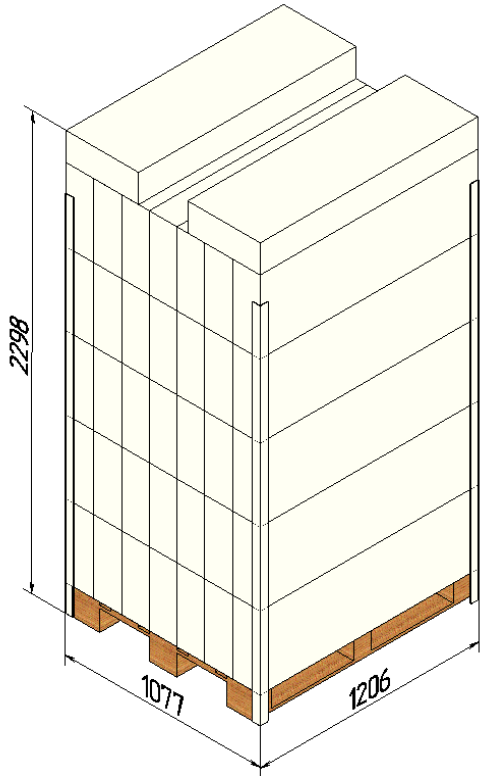

Количество полок на паллете- 148 шт.

Общий вес нетто не более -478кг.

Разраб.				Лист
Провер.				
				Листов
				1

Изм.	Лист	№ докум.	Подпись	Дата	Изм.	Лист	№ докум.	Подпись	Дата	Н. контр.

Инв. № подл.	Подпись и дата	Взам. инв. №	Инв. № дубл.	Подпись и дата

ООО «Металл-Завод»

КАРТА УПАКОВКИ

ПОЛКА СТЕЛЛАЖА СЕРИИ СТ 1200Х500

Номер операции

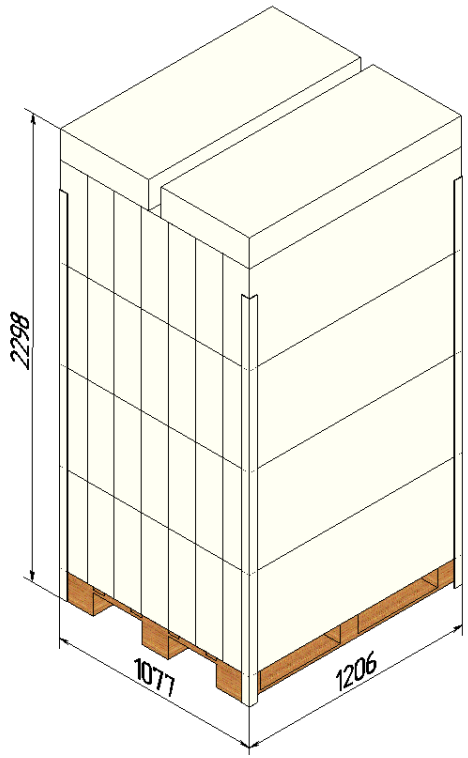

Количество полок на паллете- 120 шт.

Общий вес нетто не более -450 кг.

Изм.	Лист	№ докум.	Подпись	Дата	Изм.	Лист	№ докум.	Подпись	Дата	Н. контр.

Разраб.	Лист
Провер.	
	Листов
	1

Инв. № подл.	Подпись и дата	Взам. инв. №	Инв. № дубл.	Подпись и дата		
						ООО «Металл-Завод»

КАРТА УПАКОВКИ

ПОЛКА СТЕЛЛАЖА СЕРИИ СТ 1200Х600

				Номер операции

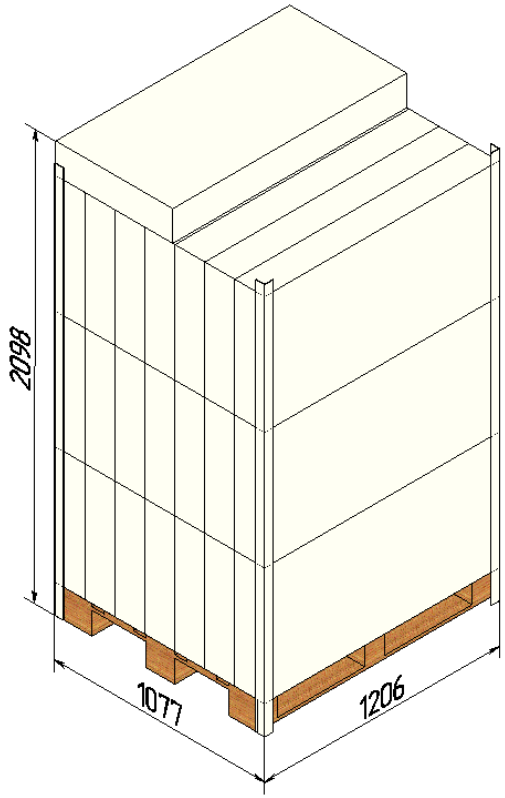

Количество полок на паллете- 88 шт.

Общий вес нетто не более - 375кг.

										Разраб.				Лист
										Провер.				
														Листов
														1
Изм.	Лист	№ докум.	Подпись	Дата	Изм.	Лист	№ докум.	Подпись	Дата	Н. контр.				

Инв. № подл.	Подпись и дата	Взам. инв. №	Инв. № дубл.	Подпись и дата		
						ООО «Металл-Завод»

КАРТА УПАКОВКИ

ПОЛКА СТЕЛЛАЖА СЕРИИ СТ 1500Х300

				Номер операции

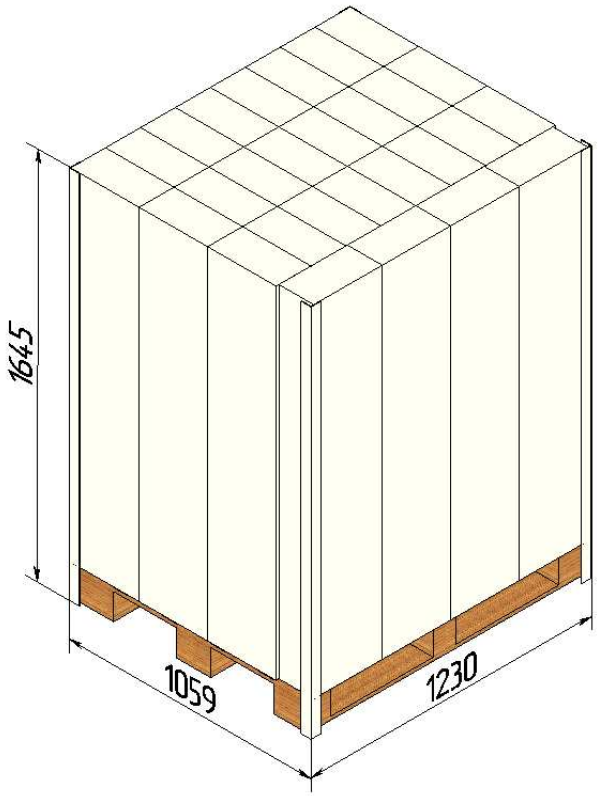

Количество полок на паллете- 112 шт.

Общий вес нетто не более -377 кг.

										Разраб.				Лист
										Провер.				
														Листов
														1
Изм.	Лист	№ докум.	Подпись	Дата	Изм.	Лист	№ докум.	Подпись	Дата	Н. контр.				

Инв. № подл.	Подпись и дата	Взам. инв. №	Инв. № дубл.	Подпись и дата		
						ООО «Металл-Завод»

КАРТА УПАКОВКИ

ПОЛКА СТЕЛЛАЖА СЕРИИ СТ 1500Х400

				Номер операции

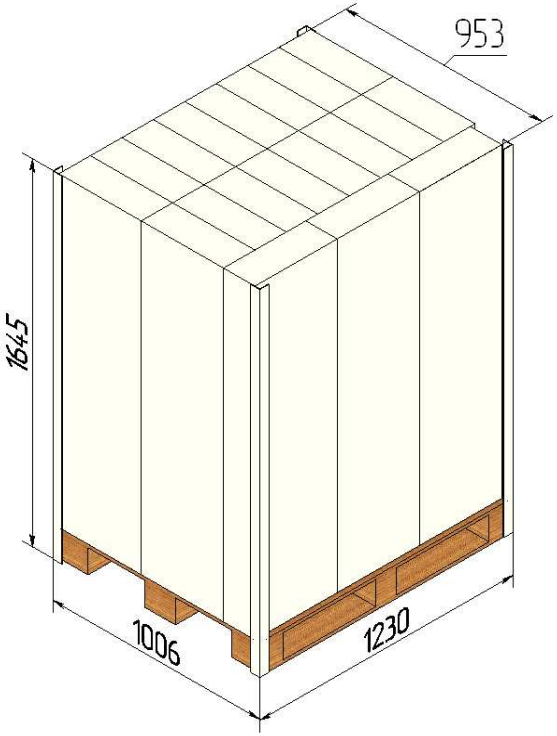

Количество полок на паллете- 76 шт.

Общий вес нетто не более -304 кг.

										Разраб.				Лист
										Провер.				
														Листов
														1
Изм.	Лист	№ докум.	Подпись	Дата	Изм.	Лист	№ докум.	Подпись	Дата	Н. контр.				

Инв. № подл.	Подпись и дата	Взам. инв. №	Инв. № дубл.	Подпись и дата		
						ООО «Металл-Завод»

КАРТА УПАКОВКИ

ПОЛКА СТЕЛЛАЖА СЕРИИ СТ 1500Х500

				Номер операции

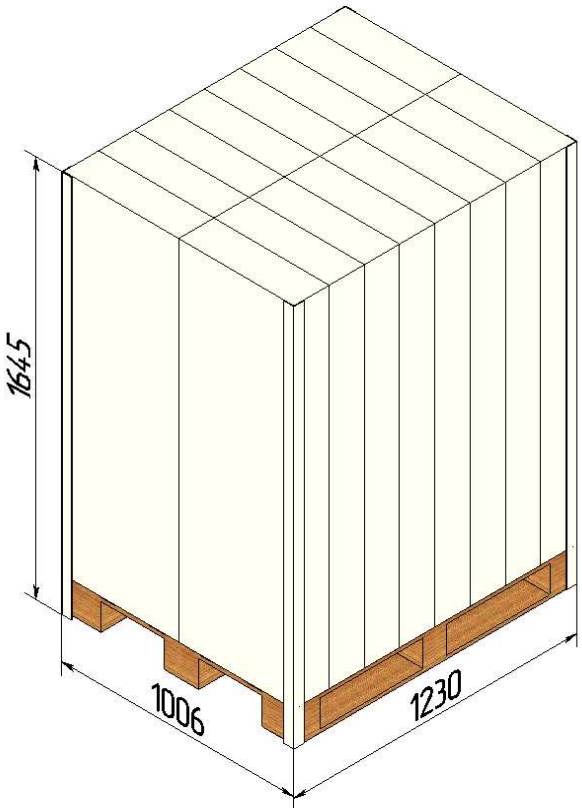

Количество полок на паллете- 64 шт.

Общий вес нетто не более - 296кг.

										Разраб.				Лист
										Провер.				
														Листов
														1
Изм.	Лист	№ докум.	Подпись	Дата	Изм.	Лист	№ докум.	Подпись	Дата	Н. контр.				

Инв. № подл.	Подпись и дата	Взам. инв. №	Инв. № дубл.	Подпись и дата

ООО «Металл-Завод»

КАРТА УПАКОВКИ

ПОЛКА СТЕЛЛАЖА СЕРИИ СТ 1500Х600

Номер операции

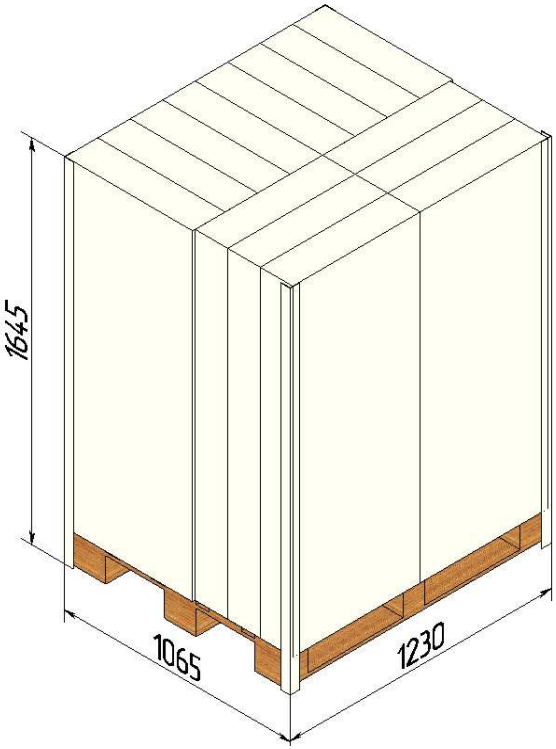

Количество полок на паллете- 56 шт.
Общий вес нетто не более -295 кг.

Изм.	Лист	№ докум.	Подпись	Дата	Изм.	Лист	№ докум.	Подпись	Дата					
										Разраб.				Лист
										Провер.				
														Листов
														1
										Н. контр.				